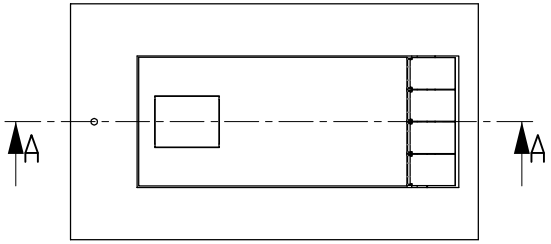

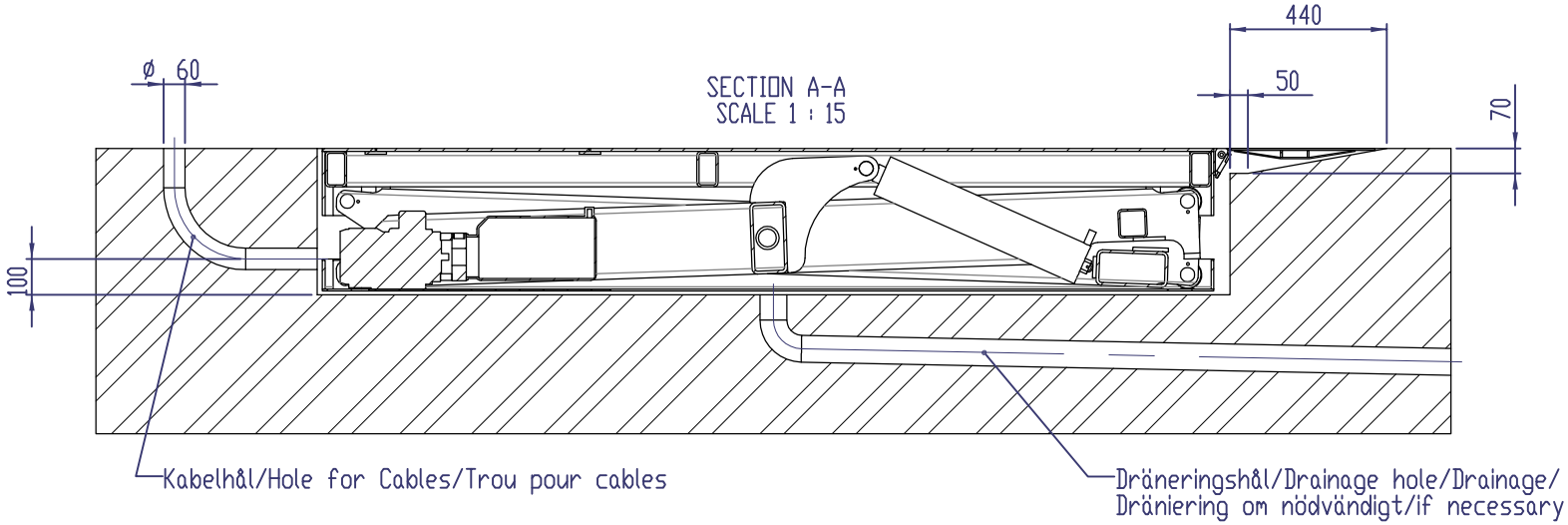

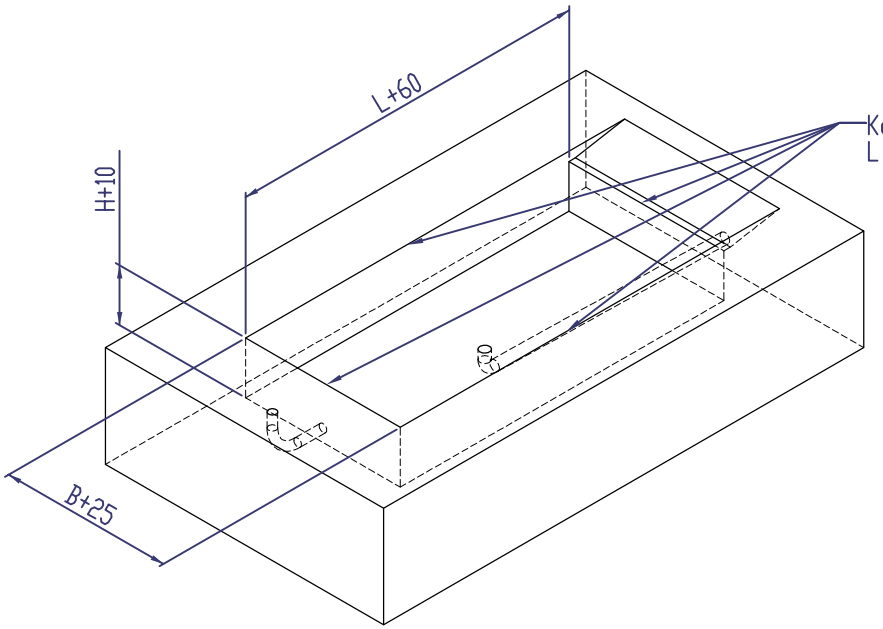

B=Plattformsbredd/Width of platform/Breite des plattform/Largeur du plateau
L=Plattformslängd/Length of platform/Länge des plattform/Longueur du plateau
H=Egenhöjd/Closed height/Bauhöhe/Hauteur de repliée

Tillåtna måttavvikelser när tolerans ej direkt utsatts Bearbetade detaljer enl. SS-ISO 2768-1 Medel Svetsade konstruktioner enl. SMS 723-A		Dat. 2008-09-17	Konstr. CJF
Svetsbeteckningar enl. SS-ISO 2553 Allmänna a-mått för kälsvets a=		Vikt:	
Montagesvetsning: Svetsstänk borttages Synliga skarpa kanter brytes		Skala: 1:50	Rev.
Pit Drawing Manual Flap		Ritn. nr S201043	
		Ersätter:	Ersatt av: